HUNTER 440

Ref.	Cal. 4,5	Cal. 5,5
A	30932	30942

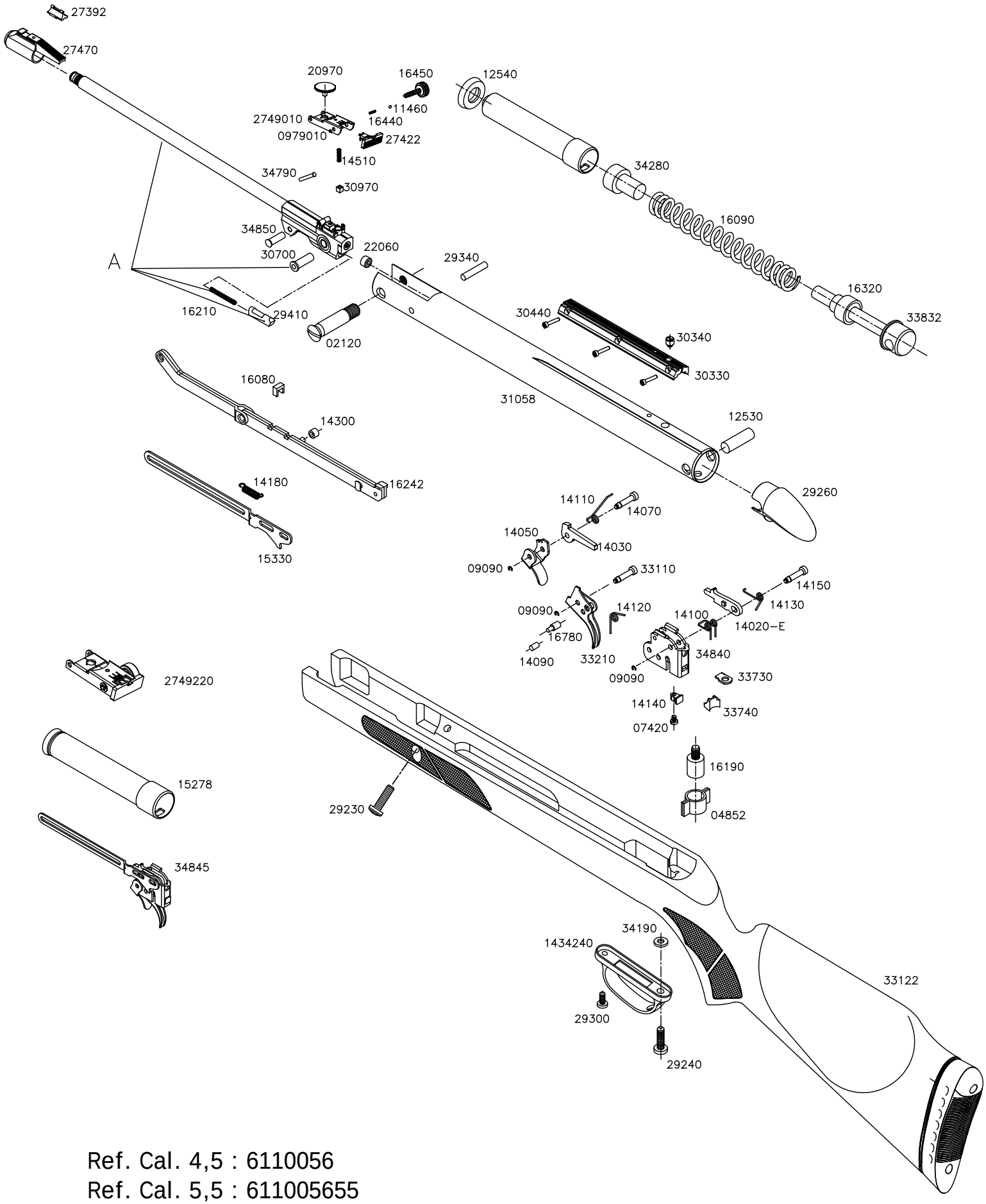

Ref. Cal. 4,5 : 6110056
Ref. Cal. 5,5 : 611005655

13/12/07